INSTRUCCIONES DE MONTAJE
ASSEMBLING INSTRUCTIONS



237956

INSTRUCTIONS D'ASSEMBLAGE
ISTRUZIONI PER IL MONTAGGIO
INSTRUÇÕES DE MONTAGEM
MONTAGEANLEITUNG

INSTRUCCIONES DE MONTAJE
ARTÍCULO 237956

ATENCIÓN: Schuller recomienda que utilice los balancines suministrados en la instalación de esta lámpara.

El montaje y la manipulación de este artículo debe hacerse entre **dos personas.**

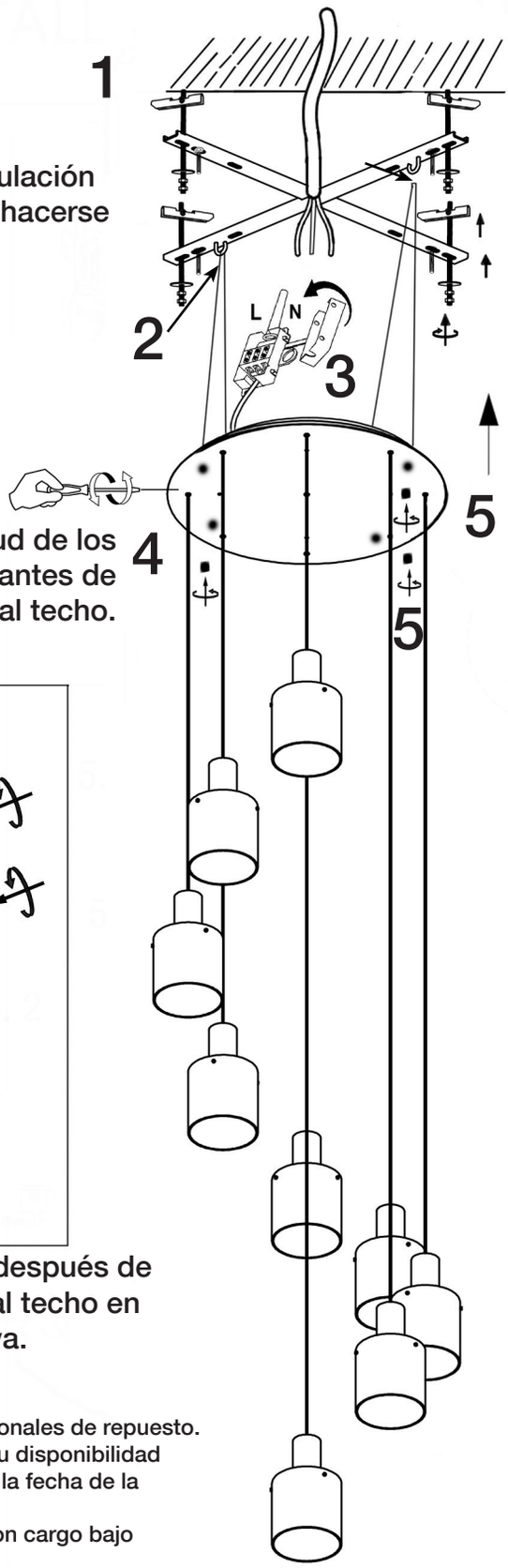

Ajustar la longitud de los cables sin la tulipa antes de fijarla al techo.

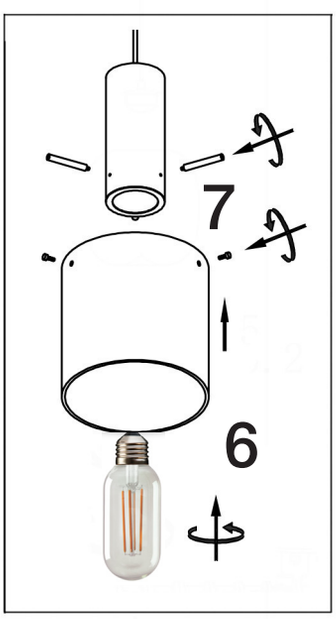

Colocar las tulipas después de instalar la lámpara al techo en su posición definitiva.



Dos bombillas adicionales de repuesto. Schuller garantiza su disponibilidad hasta 5 años desde la fecha de la compra.
Podrá solicitarlas con cargo bajo nuestra ref. 5035.

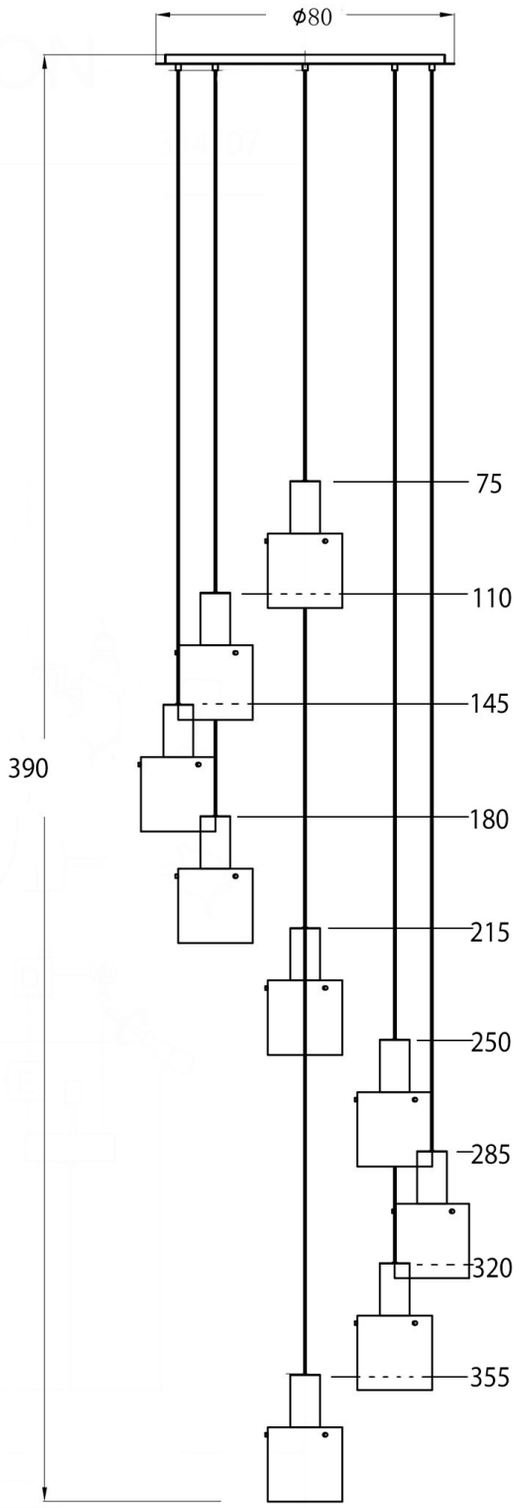

Para ver la ficha técnica de producto completa, puede usar el siguiente código QR:

Para cualquier duda técnica póngase en contacto con nuestro Departamento Técnico.
Estamos a su servicio en nuestro email mperez@schuller.es o en nuestro teléfono 961 601 051

Rev.11.25

ASSEMBLING INSTRUCTIONS
ITEM 237956

ATTENTION: Schuller recommends to use included special screws when installing this pendant lamp.

The assembly of this lamp must be done by **two people**

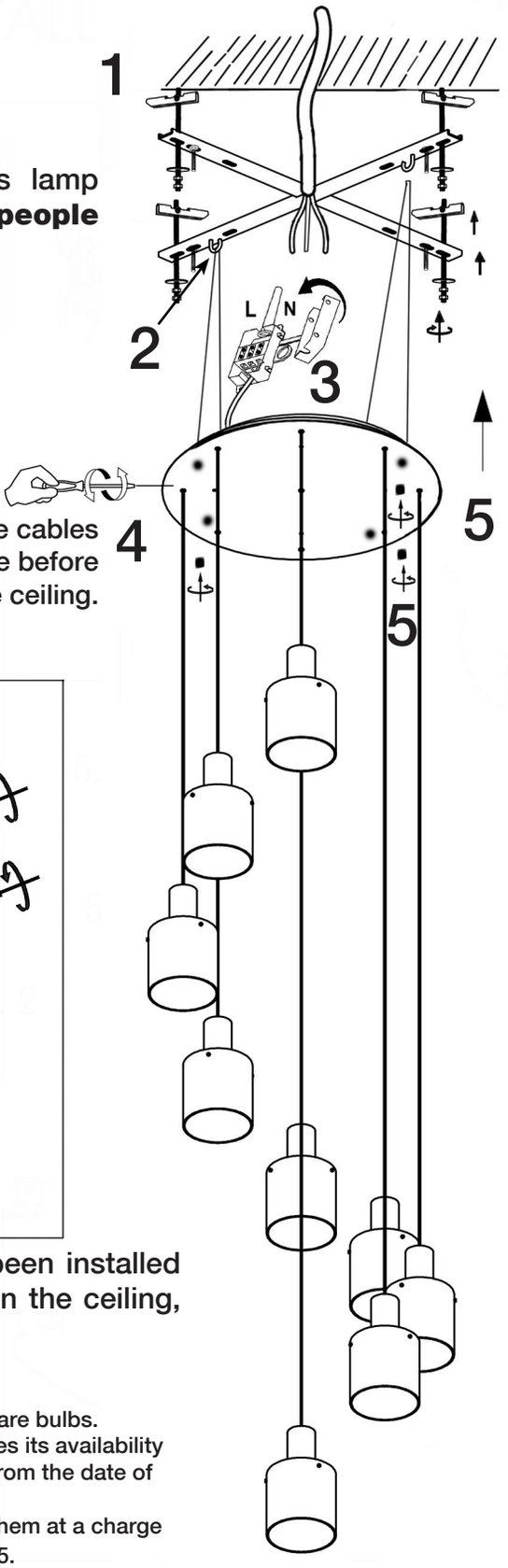

Adjust the length of the cables without the lampshade before attaching it to the ceiling.

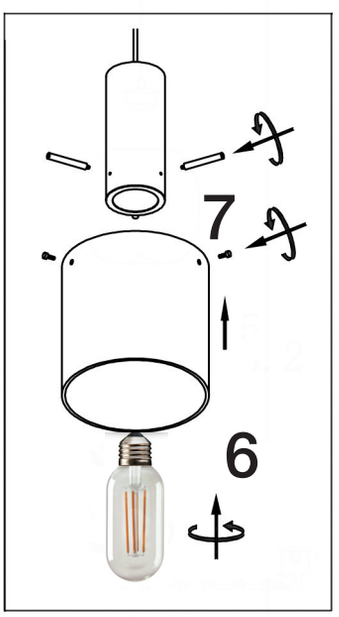

After the lamp has been installed in its final position on the ceiling, fit the lampshades.



Two additional spare bulbs.
Schuller guarantees its availability for up to 5 years from the date of purchase.
You can request them at a charge under our ref. 5035.

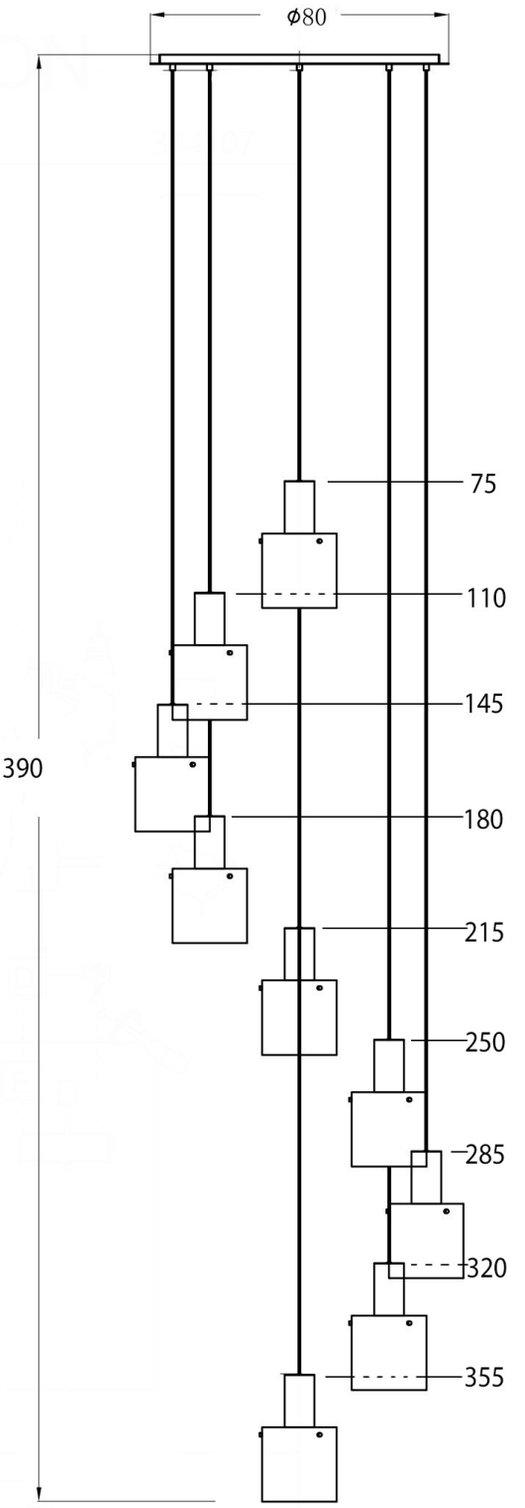

You may use the following QR code to view the complete technical data sheet of the product:

If you have any technical questions, please do not hesitate to contact our technical Department.
We are at your disposal in our email: export@schuller.es

Rev.11.25