INSTRUCCIONES DE MONTAJE
ARTÍCULO 312394

ATENCIÓN: Schuller recomienda que utilice los balancines suministrados en la instalación de esta lámpara.

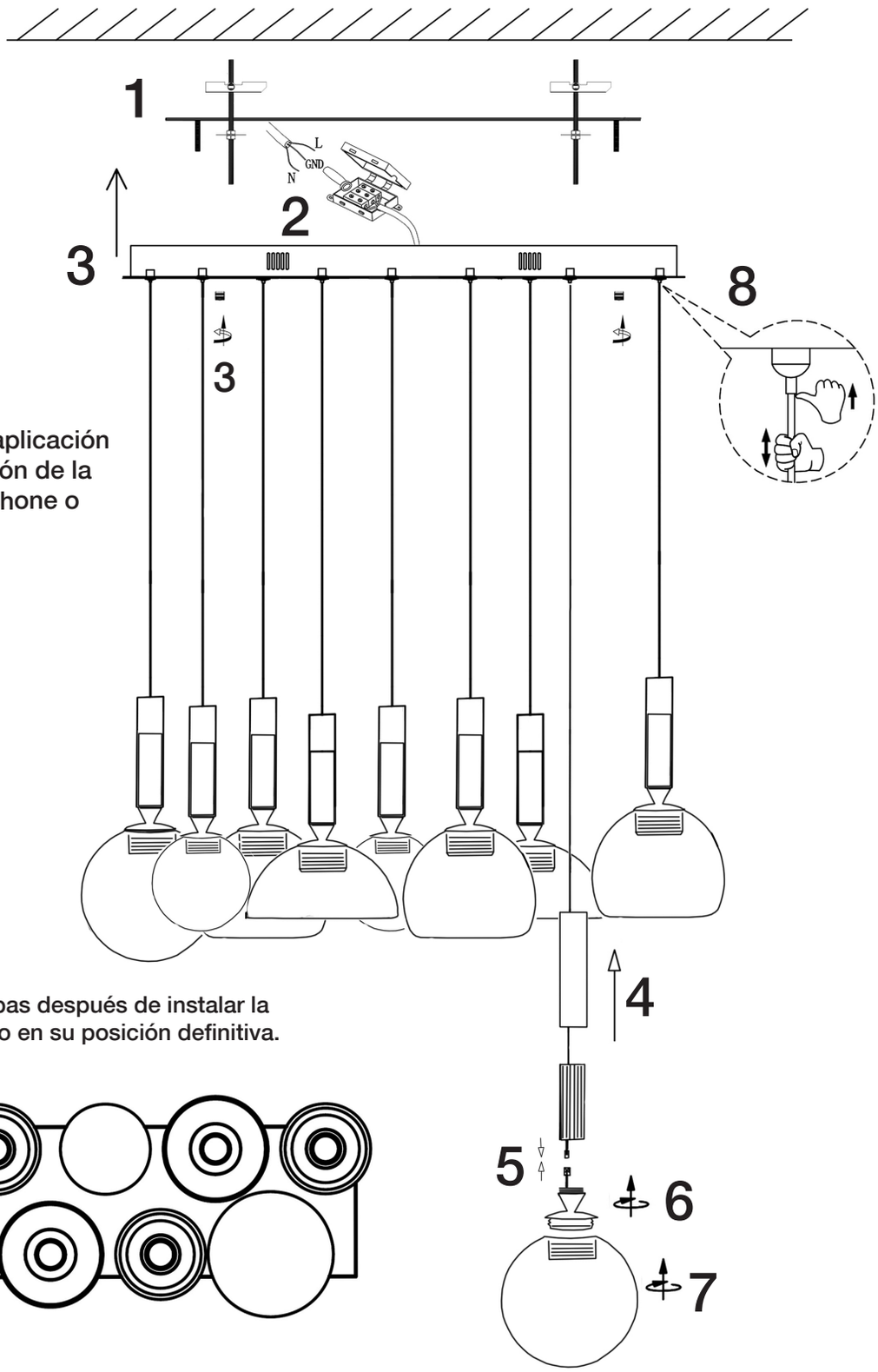

Compatible con la aplicación **TUYA** para regulación de la luz desde el smartphone o tablet.

Colocar las tulipas después de instalar la lámpara al techo en su posición definitiva.

ATENCIÓN: Este producto utliza un dimer y un mando a distancia por radiofrecuencia para regular la intensidad y la temperatura de color.

Para ver la ficha técnica de producto completa, puede usar el siguiente código QR:

Para cualquier duda técnica póngase en contacto con nuestro Departamento Técnico.
Estamos a su servicio en nuestro email mperez@schuller.es o en nuestro teléfono 961 601 051

Rev.03.26

WIFI LED CONTROLLER

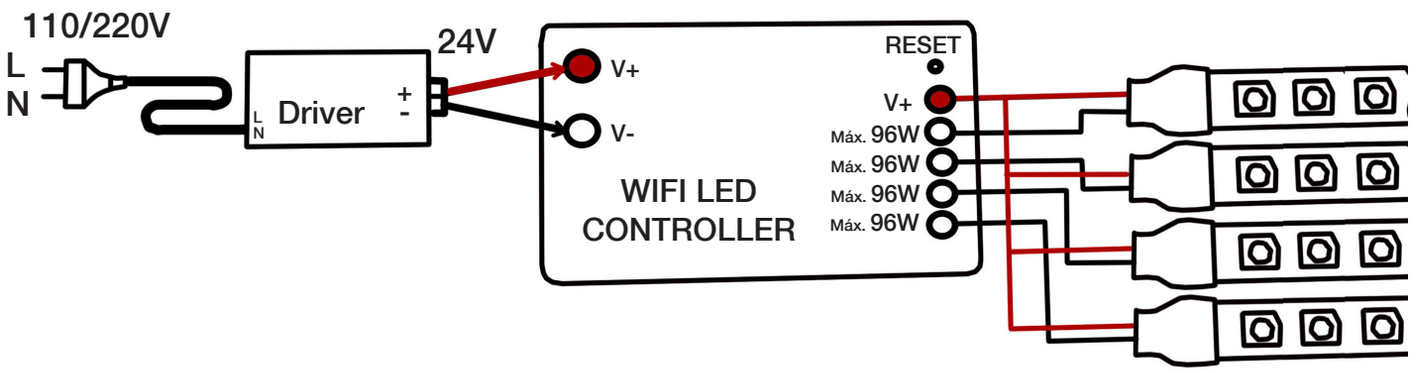

MANDO A DISTANCIA. INSTRUCCIONES DE MANEJO.

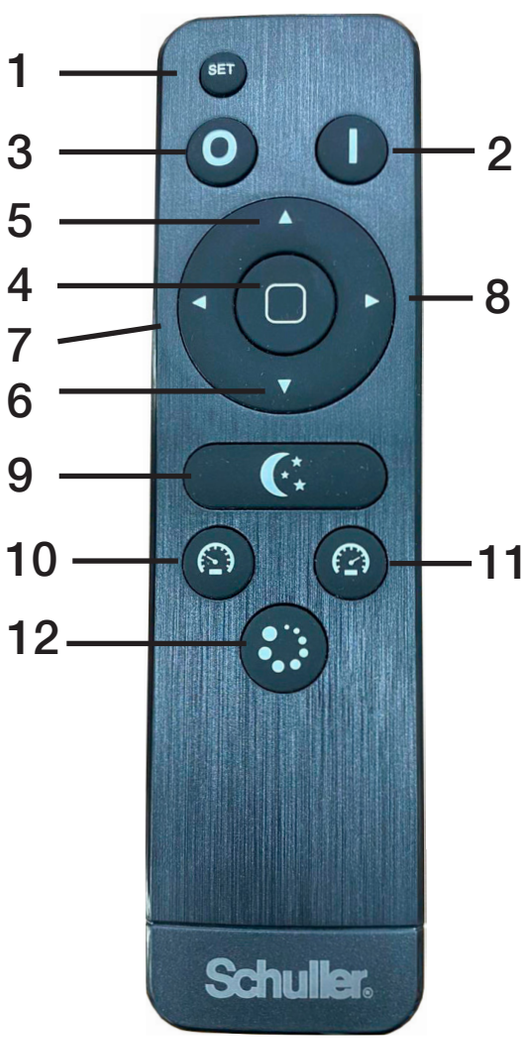

1. SET. Funciones de radiofrecuencia.
2. Encender
3. Apagar
4. Enciende la luz a máxima luminosidad.
5. Aumentar la luminosidad progresivamente.
6. Reducir la luminosidad progresivamente.
7. 4 niveles de luminosidad. Cada pulsación disminuye la luminosidad (10%, 30%, 70%, 100%)
8. 4 niveles de luminosidad. Cada pulsación aumenta la luminosidad (10%, 30%, 70%, 100%)
9. Lámpara nocturna: Luminosidad mínima.
10. Memoria 1. Luz elegida. Pulsación larga (3 segundos) para guardar el ajuste de luz en este momento o sobreescribir la existente.
11. Memoria 2. Luz elegida. Pulsación larga (3 segundos) para guardar el ajuste de luz en este momento o sobreescribir la existente.
12. Tras pulsar este botón, la lámpara se apagará automáticamente en 30 segundos.

NOTA
SINCRONIZACIÓN EXCLUSIVA DEL MANDO A DISTANCIA CON UNA LÁMPARA.

Encender la lámpara y antes de un minuto realizar los pasos siguientes:
1º Borrar sincronización antigua. Pulse durante 5 seg. la tecla OFF (3) hasta que parpadee la luz de la lámpara.
2º Sincronización exclusiva. Pulse durante 5 seg. la tecla ON (2) hasta que parapadee la luz de la lámpara.

Especificaciones:
Distancia alcance: 20 metros
Baterías: 2 x 1,5V AAA (No incluidas)

Para cualquier duda técnica póngase en contacto con nuestro Departamento Técnico. Estamos a su servicio en nuestro email mperez@schuller.es o en nuestro teléfono 961 601 051

Rev.03.26

ASSEMBLING INSTRUCTIONS
ITEM 312394

ATTENTION: Schuller recommends to use included special screws when installing this pendant lamp.

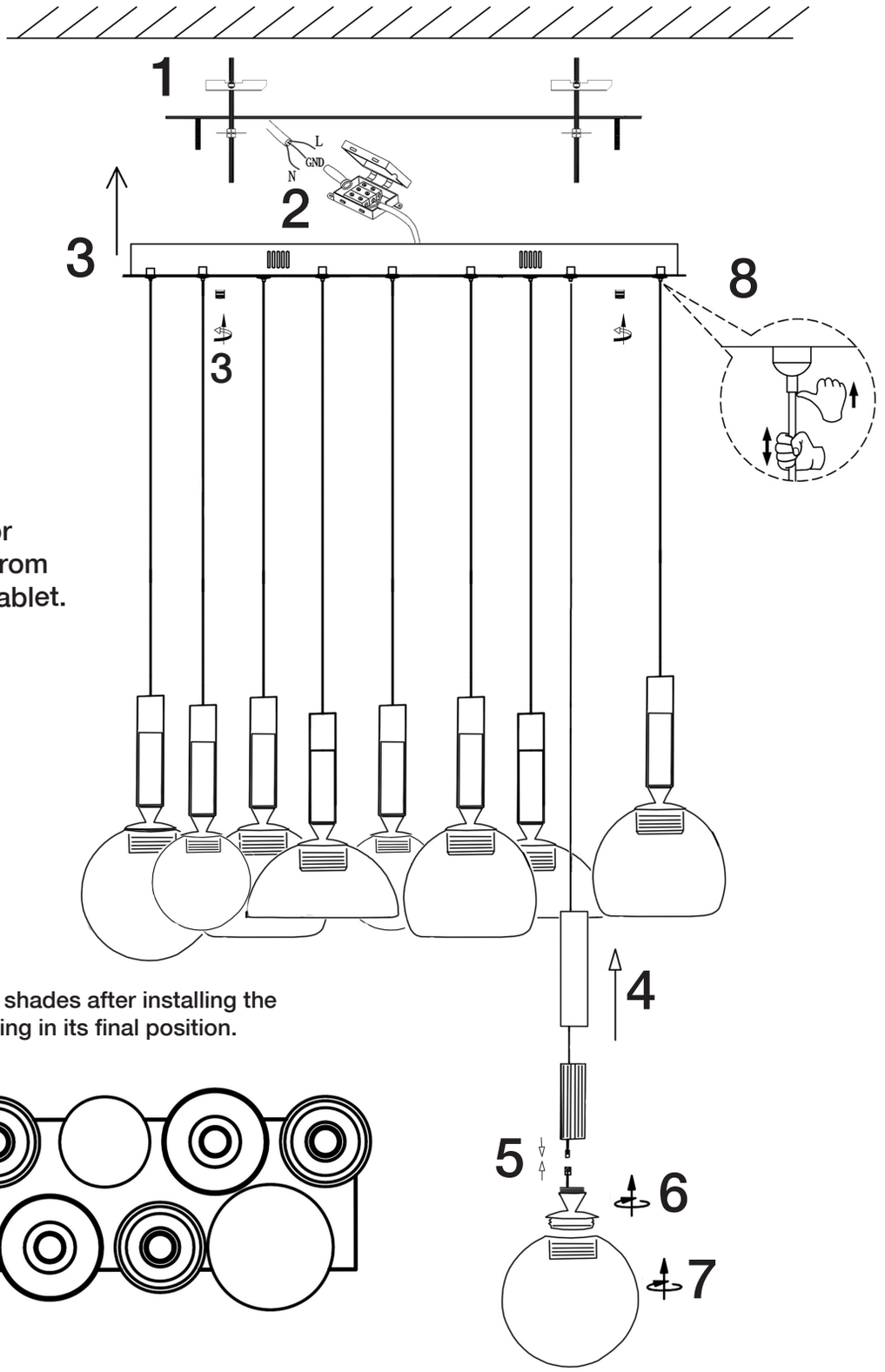

Compatible with the TUYA app for light regulation from smartphone or tablet.

Place the glass shades after installing the lamp to the ceiling in its final position.

ATTENTION: This product uses a dimmer and a radio frequency remote control to adjust the intensity.

You may use the following QR code to view the complete technical data sheet of the product:

If you have any technical questions, please do not hesitate to contact our technical Department.
We are at your disposal in our email: export@schuller.es

Rev.03.26

WIFI LED CONTROLLER

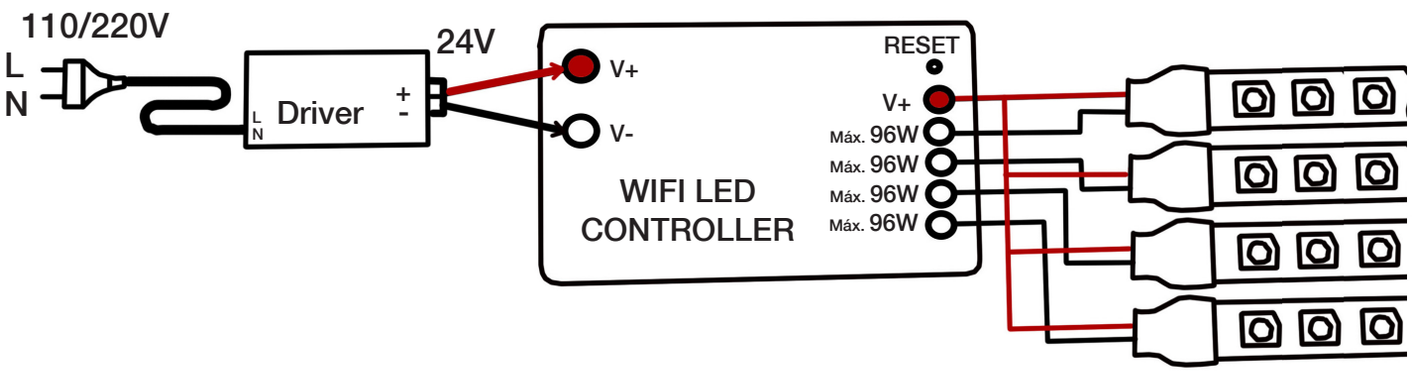

REMOTE CONTROL.
OPERATING INSTRUCTIONS.

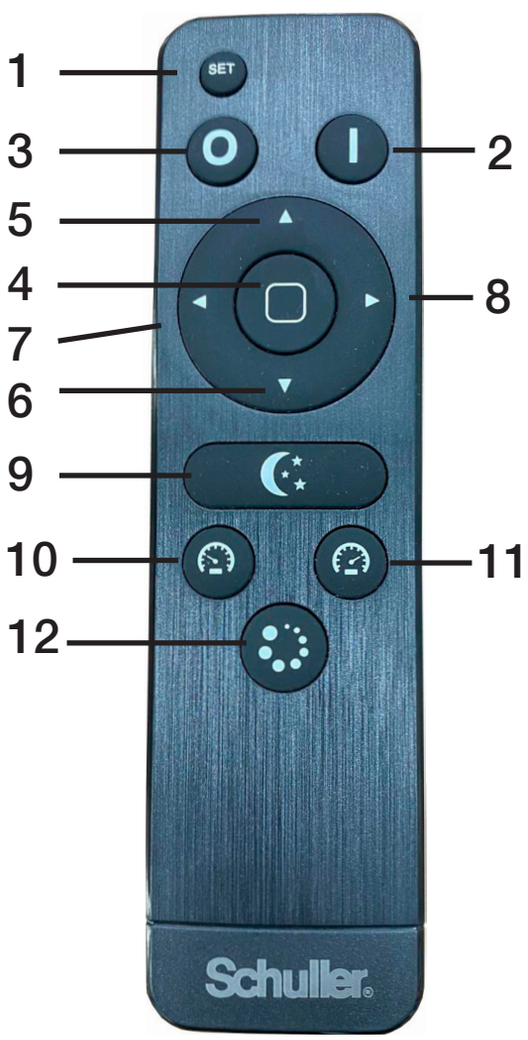

1. SET. Radio frequency functions.
2. On
3. Switch off
4. Switches the light on at maximum brightness.
5. Increase brightness progressively.
6. Decrease brightness progressively.
7. 4 brightness levels. Each press decreases brightness (10%, 30%, 70%, 100%).
8. 4 brightness levels. Each press increases the brightness (10%, 30%, 70%, 100%).
9. Night light: Minimum brightness.
10. Memory 1. Selected light. Long press (3 seconds) to save the current light setting or overwrite the existing one.
11. Memory 2. Selected light. Long press (3 seconds) to save the current light setting or overwrite the existing one.
12. After pressing this button, the lamp will automatically switch off in 30 seconds.

NOTE
EXCLUSIVE SYNCHRONISATION OF THE REMOTE CONTROL WITH A LAMP.

Switch on the lamp and within one minute complete the following steps:
1. Delete old synchronisation. Press the OFF button (3) for 5 seconds until the lamp light flashes.
2. Exclusive synchronisation. Press the ON button (2) for 5 seconds until the lamp light flashes.

Specifications:
Remote distance: 20 meters
Battery: 2 x 1,5V AAA (Not included)

If you have any technical questions, please do not hesitate to contact our technical Department.We are at your disposal in our email: export@schuller.es

Rev.03.26